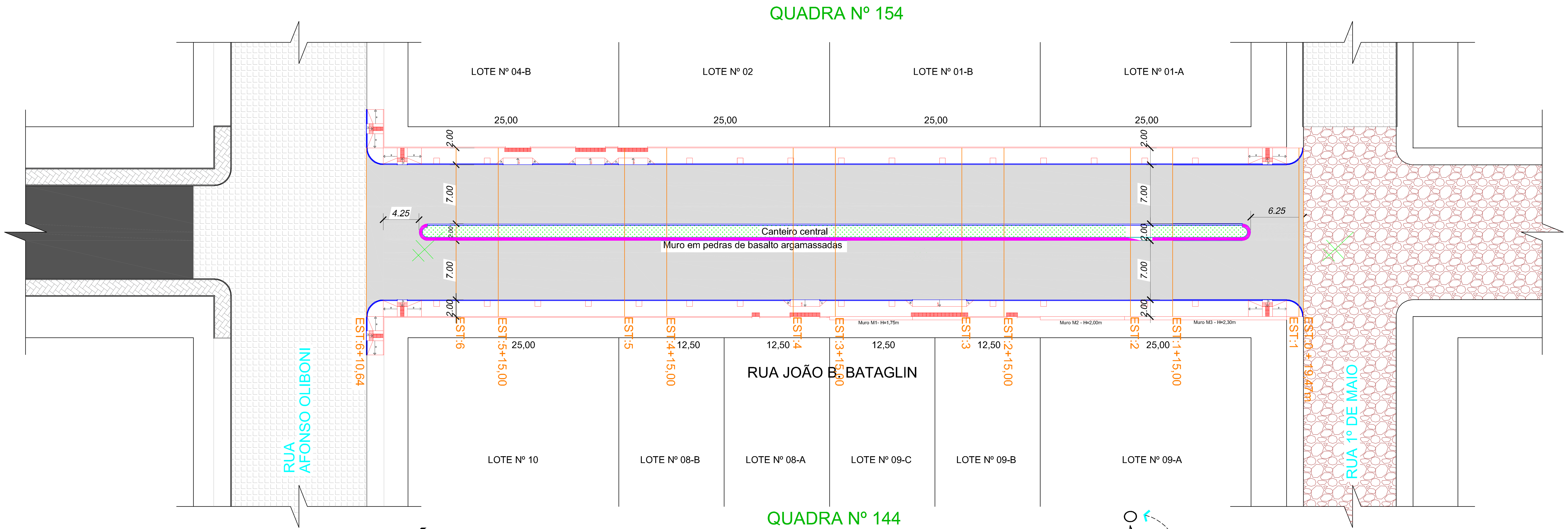

PROJETO GEOMÉTRICO

Esc 1:250

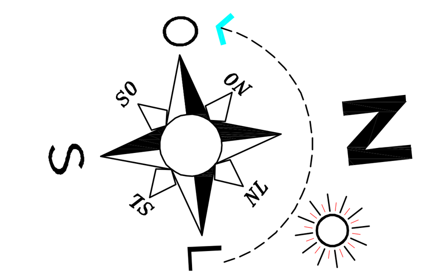

LEGENDA:

- Pavimentação asfáltica em C.B.U.Q. (à executar sobre estrada de chão)
- Pavimentação asfáltica em C.B.U.Q. (existente)
- Pavimentação em pedras irregulares existente (calçamento)
- Estrada de chão (revestimento primário)
- Estaqueamento de 20 em 20m
- Caixa coletora c/ boca de lobo (existente)
- Caixa coletora c/ boca de lobo (à executar)
- Caixa de ligação (existente)
- Caixa de ligação (à executar)
- Poço de visita (existente)
- Rótura em concreto
- Poste rede de energia elétrica (Celesc)
- Direcionamento das águas pluviais
- Tubulação em concreto - BSTC (existente)
- Tubulação em concreto - BSTC (à executar)
- Meio fio em concreto simples (existente)
- Meio fio guia em concreto simples (à executar)
- Meio fio em concreto simples (à demolir)
- Meio fio em concreto simples (à executar)
- Perfil longitudinal greide projetado
- Perfil longitudinal terreno existente
- Muro de arrimo em pedra argamassada

Rua João B. Bataglin
Perfil Longitudinal Global
Esc. 1:750

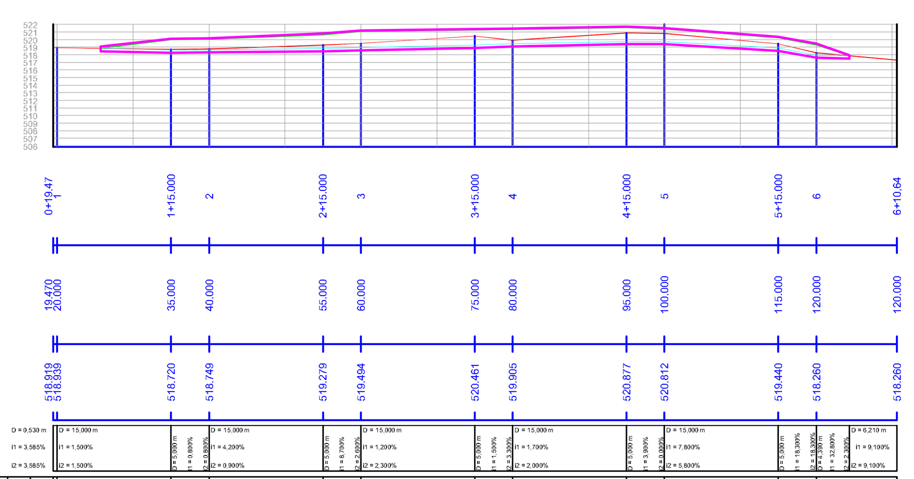

ESTACAS 20,00m	CORTE / ATERRO	COTAS (m) TERRENO	GREIDE
E0 + 19,47	-0,370	518,549	518,919
E1	-0,370	518,569	518,939
E1 + 15,00	-0,320 0,376	518,576 519,230	518,256 519,606
E2	-0,320 0,217	518,612 519,428	518,292 519,645
E2 + 15,00	-0,320 0,271	518,753 519,998	518,433 520,269
E3	-0,320 0,443	518,881 520,212	518,561 520,655
E3 + 15,00	-0,320 0,124	519,227 520,754	518,907 520,878
E4	-0,320 0,254	519,391 520,701	519,071 520,955
E4 + 15,00	-0,320 0,234	519,694 520,979	519,374 521,213
E5	-0,320 0,049	519,694 520,919	519,374 520,968
E5+15,00	-0,320 0,487	518,827 519,363	518,507 519,850
E6	-0,320 0,290	517,911 518,644	517,591 518,934
E6 + 10,64	-0,370	517,295	516,925

Rua João B. Bataglin
Perfil Longitudinal - Muro de Arrimo
Esc. 1:750

ESTACAS 20,00m	ALTURA MURO	COTAS DO MURO (m) INFERIOR	SUPERIOR
E0 + 19,47			
E1			
E1 + 15,00	0,636	518,474	519,110
E1 + 15,00	1,870	518,256	520,126
E2	1,873	518,292	520,165
E2 + 15,00	2,346	518,443	520,789
E3	2,614	518,561	521,175
E3 + 15,00	2,491	518,907	521,398
E4	2,404	519,071	521,475
E4 + 15,00	2,359	519,374	521,733
E5	2,114	519,374	521,488
E5+15,00	1,863	518,507	520,370
E6	1,863	517,591	519,454
E6+4,39	0,470	517,491	517,961
E6 + 10,64			

NOTA 01:

"O PROJETO ATENDE A LEI MUNICIPAL Nº 1.003/2013, ÀS DISPOSIÇÕES DE ACESSIBILIDADE CONSTANTES DO DECRETO FEDERAL Nº 9.451/2018, DA NBR 9050/2020 E DA LEI FEDERAL Nº 10.098, DE 19 DE DEZEMBRO DE 2000, E SUAS RESPECTIVAS ALTERAÇÕES, QUE DISPÕE SOBRE A ACESSIBILIDADE DOS PASSEIOS PÚBLICOS."

NOTA 02:

"OS ACESSOS DE PEDESTRES PODEM SER RELOCADOS NAS EDIFICAÇÕES COMERCIAIS E MULTIFAMILIARES PARA ATENDIMENTO DA NORMA DE ACESSIBILIDADE, COM ANUÊNCIA E ACOMPANHAMENTO DO PROJETISTA E/OU DA FISCALIZAÇÃO."

NOTA 03:

PAVIMENTAÇÃO EM CONCRETO, SENDO QUE O COEFICIENTE DE ATRITO DEVE SER >0,4 CONFORME NBR 9.050/2020 E O CONSTRATE DE LUMINÂNCIA-LRV DOS PISOS DEVE SER >30 CONFORME ITEM 5.6 DA NBR 16.537/2016.

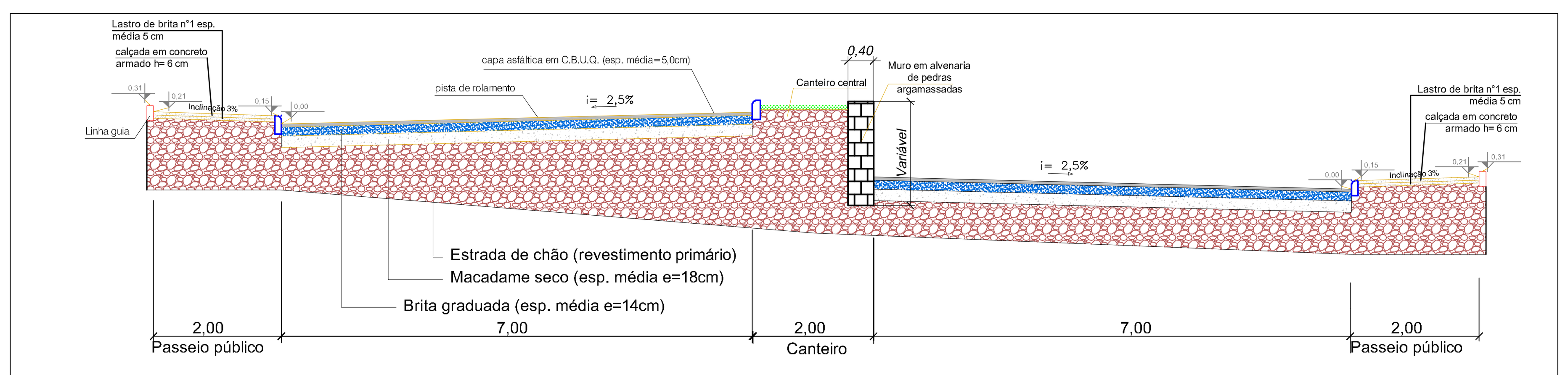

SEÇÃO TIPO

S/ESC

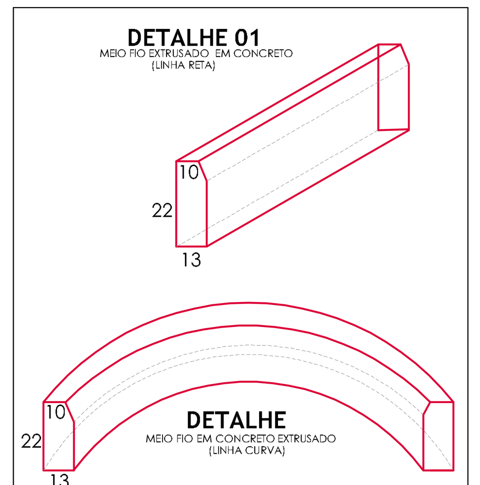

DETALHE 01
MEIO FIO EXTRUSADO EM CONCRETO (LINHA RETA)

DETALHE
MEIO FIO EM CONCRETO EXTRUSADO (LINHA CURVA)

OBRA: **PAVIMENTAÇÃO DE PASSEIO PÚBLICO**	ÁREA: 459,40 M2
RUA JOÃO B. BATAGLIN — BANDEIRANTE - SC	ESCALA: INDICADA
PROJETO: **GEOMÉTRICO**	DATA: JANEIRO 2022
REFERÊNCIA: - PROJETO PAV. ASFÁLTICA; - PERFIL LONGITUDINAL; - DETALHE SEÇÃO TIPO; - DETALHE MEIO FIO; - PROJETO PASSEIO PÚBLICO;	DESENHO: JOÃO L. KAYSER
PROPRIETÁRIO: MUNICÍPIO DE BANDEIRANTE/SC CNPJ: 01.612.528/0001-84	ARQUIVO: PROJETOS 2021
URBANE ARQUITETURA | ENGENHARIA | TOPOGRAFIA | SERVIÇOS IMOBILIÁRIOS	PRANCHA: **G1**
RESPONSÁVEL TÉCNICO: JOÃO LUIZ KAYSER CPF 037.702.959-94 — Assinado de forma digital por JOÃO LUIZ KAYSER CPF 037.702.959-94 Dados: 2022.06.01 09:44:06 -03'00' — JOÃO LUIZ KAYSER ENGENHEIRO CIVIL CREA/SC 099517-1	