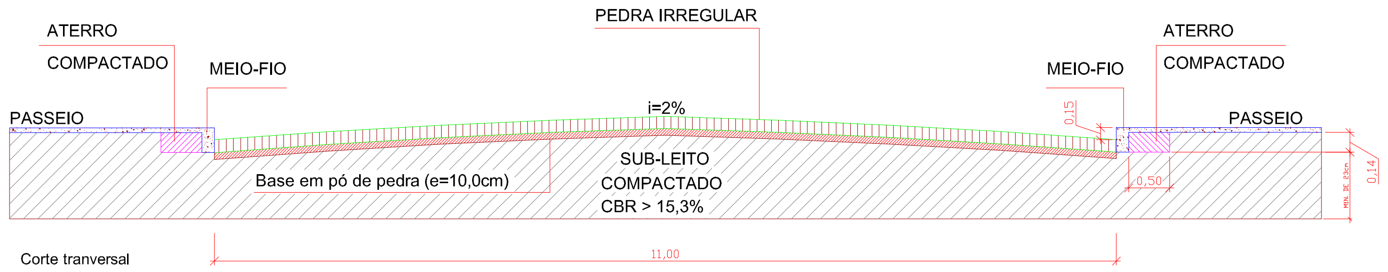

Corte tranversal
Escala: 1:50

Boca de Lobo (Tubos c/ diam. 30cm)
Escala: 1:50

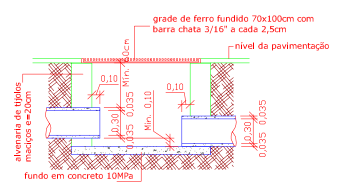

Especificações das Valas (Tubos c/ diam. 30cm)
Escala: 1:50

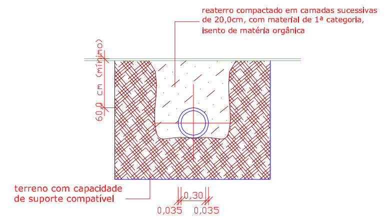

OBSERVAÇÕES:
-Lançamento da tubulação com inclinação mínima de 1%, acompanhando a declividade do terreno;
-As travessias da pista de rodagem deverão possuir cobertura mínima de 60,0 centímetros acima do tubo; as demais tubulações poderão ter cobertura mínima de 30,0 centímetros;
-O assentamento dos tubos deverá ser sobre base firme e/ou estabilizada, em rigoroso alinhamento;
-Quando o terreno apresentar-se sem capacidade de suporte, deverá ser devidamente preparado.

Boca de Lobo (Tubos c/ diam. 40cm)
Escala: 1:50

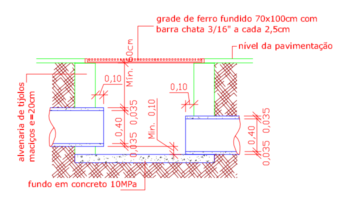

Especificações das Valas (Tubos c/ diam. 40cm)
Escala: 1:50

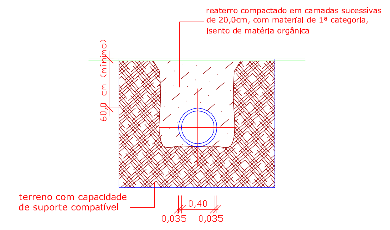

OBSERVAÇÕES:
-Lançamento da tubulação com inclinação mínima de 1%, acompanhando a declividade do terreno;
-As travessias da pista de rodagem deverão possuir cobertura mínima de 60,0 centímetros acima do tubo; as demais tubulações poderão ter cobertura mínima de 30,0 centímetros;
-O assentamento dos tubos deverá ser sobre base firme e/ou estabilizada, em rigoroso alinhamento;
-Quando o terreno apresentar-se sem capacidade de suporte, deverá ser devidamente preparado.

Detalhe das Placas de Sinalização
Escala 1:20

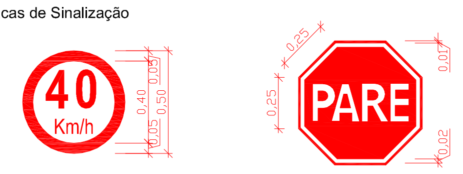

Vista - Placa de Sinalização
Escala 1:50

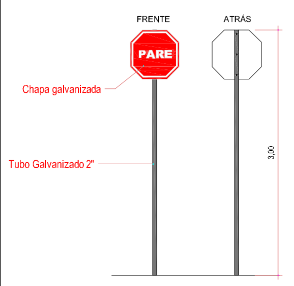

Vista - Placa com Nome de Ruas
Escala 1:50

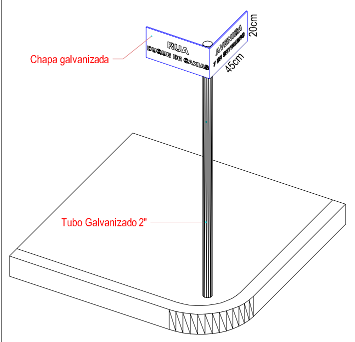

OBSERVAÇÃO: Esse modelo será utilizado para placas de Sinalização de PARE e Limite de Velocidade (40 km/h).

Detalhe do Meio-fio
Escala: 1:5

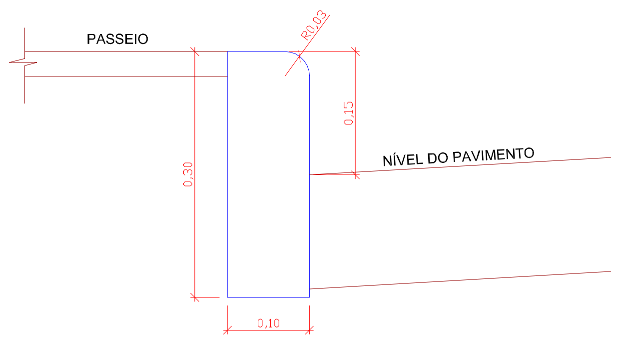

Boca de Lobo (Tubos c/ diam. 60cm)
Escala: 1:50

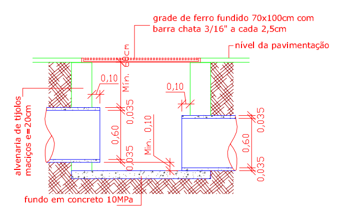

Especificações das Valas (Tubos c/ diam. 60cm)
Escala: 1:50

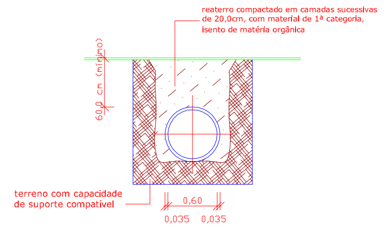

OBSERVAÇÕES:
-Lançamento da tubulação com inclinação mínima de 1%, acompanhando a declividade do terreno;
-As travessias da pista de rodagem deverão possuir cobertura mínima de 60,0 centímetros acima do tubo; as demais tubulações poderão ter cobertura mínima de 30,0 centímetros;
-O assentamento dos tubos deverá ser sobre base firme e/ou estabilizada, em rigoroso alinhamento;
-Quando o terreno apresentar-se sem capacidade de suporte, deverá ser devidamente preparado.

Boca de Lobo (Tubos c/ diam. 150cm)
Escala: 1:50

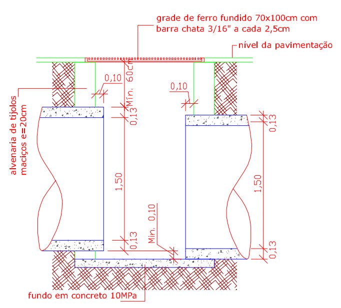

Especificações das Valas (Tubos c/ diam. 150cm)
Escala: 1:50

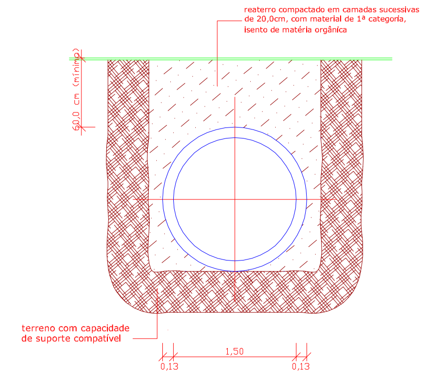

OBSERVAÇÕES:
-Lançamento da tubulação com inclinação mínima de 1%, acompanhando a declividade do terreno;
-As travessias da pista de rodagem deverão possuir cobertura mínima de 60,0 centímetros acima do tubo; as demais tubulações poderão ter cobertura mínima de 30,0 centímetros;
-O assentamento dos tubos deverá ser sobre base firme e/ou estabilizada, em rigoroso alinhamento;
-Quando o terreno apresentar-se sem capacidade de suporte, deverá ser devidamente preparado.

PROPRIETÁRIO
PREFEITURA MUNICIPAL DE BANDEIRANTE
Assinatura do Proprietário

ÁREA (m²)
1.098,00

RESPONSÁVEL TÉCNICO
Engª Civil Juliana Menegatti - CREA/SC nº 059.807-8

DATA
Abril/2018

UNIDADES
m

PROJETO
PAVIMENTAÇÃO COM PEDRAS IRREGULARES
Rua Querino Scaravonatti

DESENHO
Juliana

ESPECIFICAÇÃO
Cortes e Detalhes

ENDEREÇO
Rua Querino Scaravonatti
Trecho entre a Rua Gastão Benetti e a Rua Caçador - Bandeirante/SC

CONTATO
Av. Santo Antônio, 1069 - Bandeirante/SC / (49) 3626-0012 / E-mail: engenharia@bandeirante.sc.gov.br

PRANCHA
02
Projeto com 03 pranchas